HOLZHÄUER Hydraulik & Maschinenbau GmbH
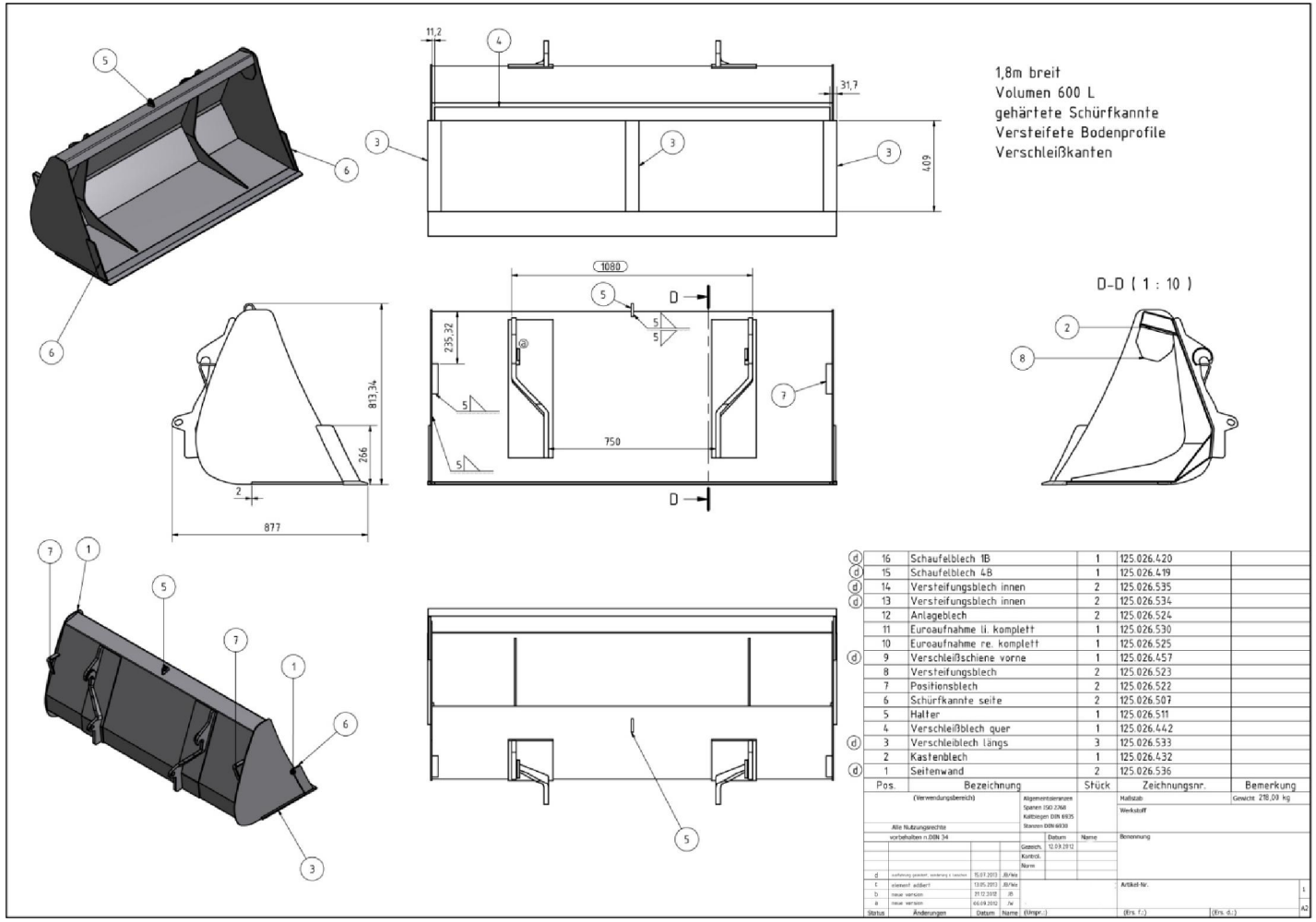
FLG-ES1800